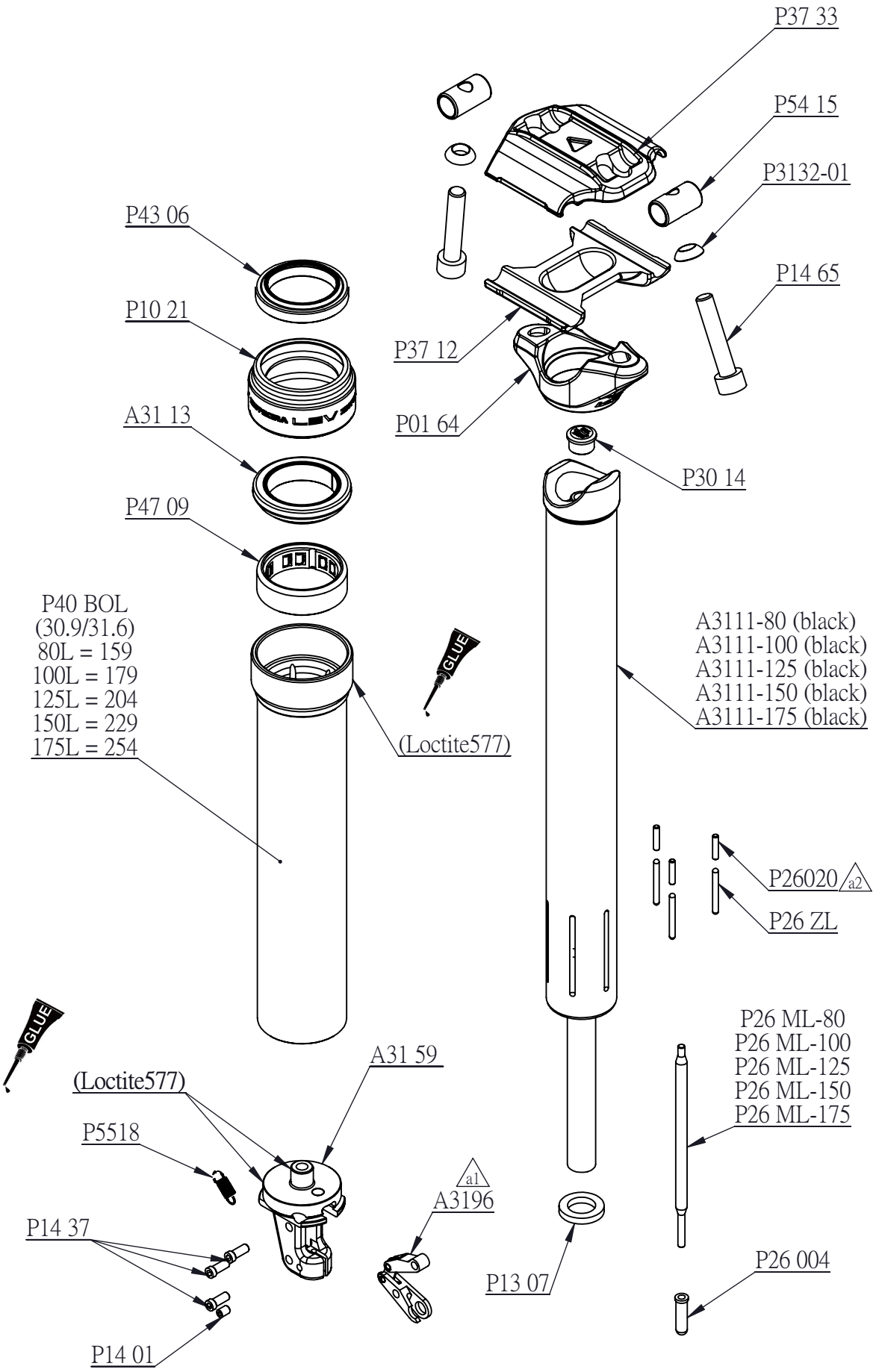

Model : LEV Integra-C220 Date : 2021/04/13 Rev : a2